# ウェーブポスト Hiシリーズ
# 固定式(貼付式・φ200台座)

H=650　　H=800

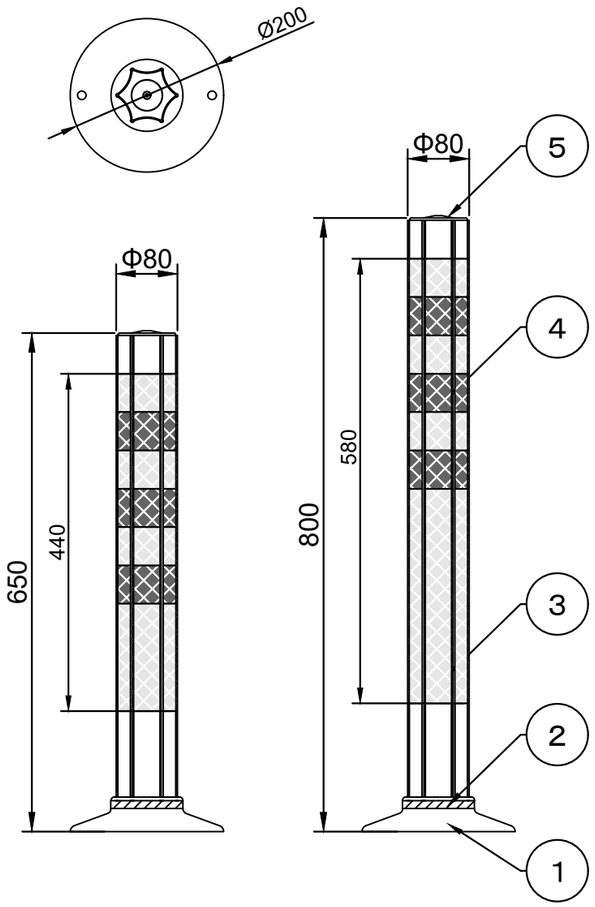


反射シート レイアウト

H=650用　　H=800用

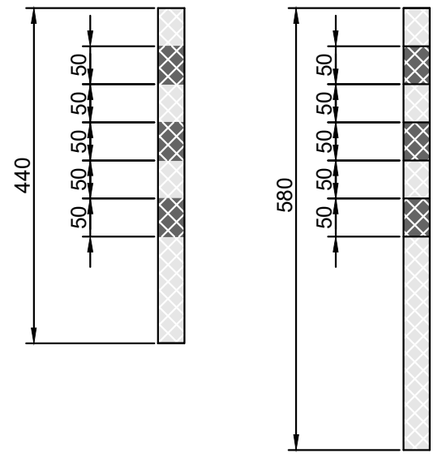


埋設脚部　1:2

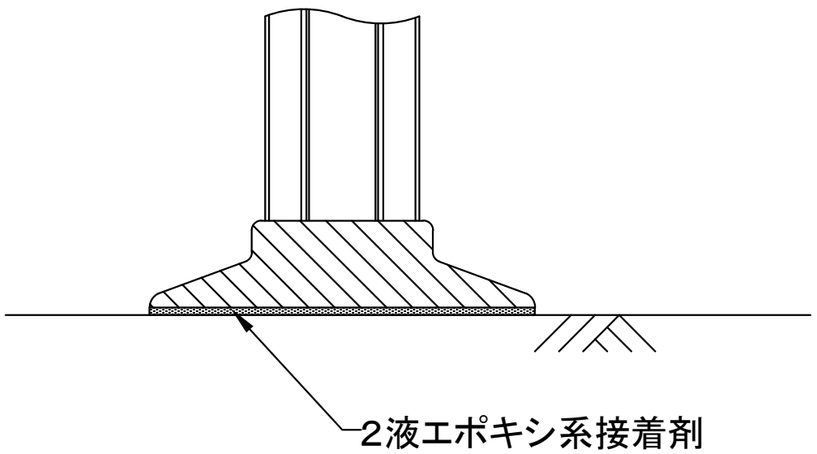


| 番号 | 品名 | 材質 | 備考 |
|---|---|---|---|
| ⑤ | キャップ | ウレタンエラストマー樹脂 | |
| ④ | ポール部反射シート | 超高輝度プリズム型反射シート | 表面処理:光触媒コーティング<br>反射材色:白　×　印刷:橙/緑/青 |
| ③ | 本体ポール | ウレタンエラストマー樹脂 | |
| ② | ベース部反射シート | 超高輝度プリズム型反射シート | |
| ① | ベース | ウレタンエラストマー樹脂 | |

| 改訂 | 日付 | 内容 | 担当 |
|---|---|---|---|
| △ | | | |
| △ | | | |
| △ | | | |
| △ | | | |

| | | | |
|---|---|---|---|
| 投影法 | 第三角法 | 製品名 | ウェーブポスト |
| 尺度 | 1:8 | 製品コード | WP-65/80F※-W※-H |
| 承認 | YYMMDD 名前 | 図面名 | 製品図 |
| 検図 | YYMMDD 名前 | 図面番号 | 20240226_02　版数 A |
| 製図 | 240213 小関 | 社名 | エヌティーダブリュー株式会社 |

用紙サイズ A3 横